Sommer

# Bau- & Industrietechnik

**Baumaschinen**

**Technischer Handel**

**Schmierstoffgroßhandel**

**Flüssiggas & Technische Gase**

Bau- & Industrietechnik
Inh. Simone Sommer
Rauschwalder Str. 48 a
D-02826 Görlitz

Tel.: 0 35 81 / 31 88 40
Fax: 0 35 81 / 31 88 41

post@bau-industrietechnik.de
www.bau-industrietechnik.de

# Vibrationsstampfer SRV 650

**Ein Allround-Talent für höchste Ansprüche: der Vibrationsstampfer SRV 650. Herzstück ist ein neuer 4-Takt-Benzinmotor von Subaru. Er macht den SRV 650 besonders leistungsstark und trotzdem leicht.**

### Hohe Motorleistung

Für Erdverdichtungen im Kanal- und Rohrleitungsbau, im Grabenbau, bei Hinterfüllungen oder für den Einsatz im Garten- und Landschaftsbau ist der SRV 650 die richtige Wahl. Sein 4-Takt-Benzinmotor von Subaru wurde speziell für Vibrationsstampfer entwickelt und verfügt über einen Ölsensor, der beim Start und während des Betriebes den Öldruck prüft sowie den Motor bei Ölmangel automatisch abschaltet.

### Beste Stampfleistung

Der SRV 650 überzeugt durch seine ausgezeichnete Stampfleistung und das bewährte, langlebige Stampfsystem. Ein effektives Luftfiltersystem mit Zyklonvorabscheider und optimal aufeinander abgestimmte Bauteile mit einer hohen Verschleißfestigkeit garantieren die Betriebssicherheit. Für guten Bedienungskomfort sorgen nicht nur die minimierten Hand-Arm-Vibrationen, sondern auch praktische Tragegriffe und Rollen zum Transport des Stampfers.

### Vorteile

- Hohe Stampfleistung.
- Langlebiges Stampfsystem, denn die aktive Ölschmierung sorgt für eine zuverlässige Versorgung aller Bauteile im Kurbelgehäuse mit Öl.
- Blockschlagsicherung verhindert Beschädigungen am Stampfsystem.
- Eine hohe Verschleißfestigkeit dank spezieller Materialbehandlung, wie der keramikähnlichen Beschichtung des Führungszylinders.
- Hohe Betriebssicherheit durch leistungsfähige Luftfiltersysteme mit Zyklonvorabscheider, die den Motor vor Schmutzeinwirkung schützen.
- Bedienerfreundlich durch minimierte Hand-Arm-Vibrationen.

### Vorteile

- Einfacher Transport mit Tragegriffen und Rollen.
- Größtmögliche Zuverlässigkeit durch die Verwendung hochwertiger Werkstoffe.
- Geringer Wartungsaufwand.
- 2 Jahre Werksgarantie (optional verlängerbar auf bis zu 5 Jahre).

### Vorteile 4-Takt-Benzinmotor (ER 12 von Subaru)

- Ein Ölsensor prüft beim Start und während des Betriebes den Öldruck und schaltet den Stampfer bei Ölmangel ab.
- Eine Ölpumpe versorgt die Kurbelwelle mit Öl.

# Vibrationsstampfer

Die Marke des Fortschritts



## Technische Daten

| Typ | | SRV 650 |
|---|---|---|
| Betriebsgewicht nach CECE | kg | 70 |
| Stampffußbreite | mm | 280 |
| Schlagzahl max. | 1/min | 660 |
| Hub bis | mm | 70 |
| Motorhersteller/Typ | | Subaru ER 12 |
| Motorart | | Benzin |
| Motorleistung, max. | kW (PS) | 2,9 (4,0) |
| Motorleistung bei Betriebsdrehzahl | kW (PS) bei U/min | 2,6 (3,6) bei 3.900 |

**Lieferbares Sonderzubehör:** Betriebsstundenzähler.

Technische Änderungen vorbehalten.

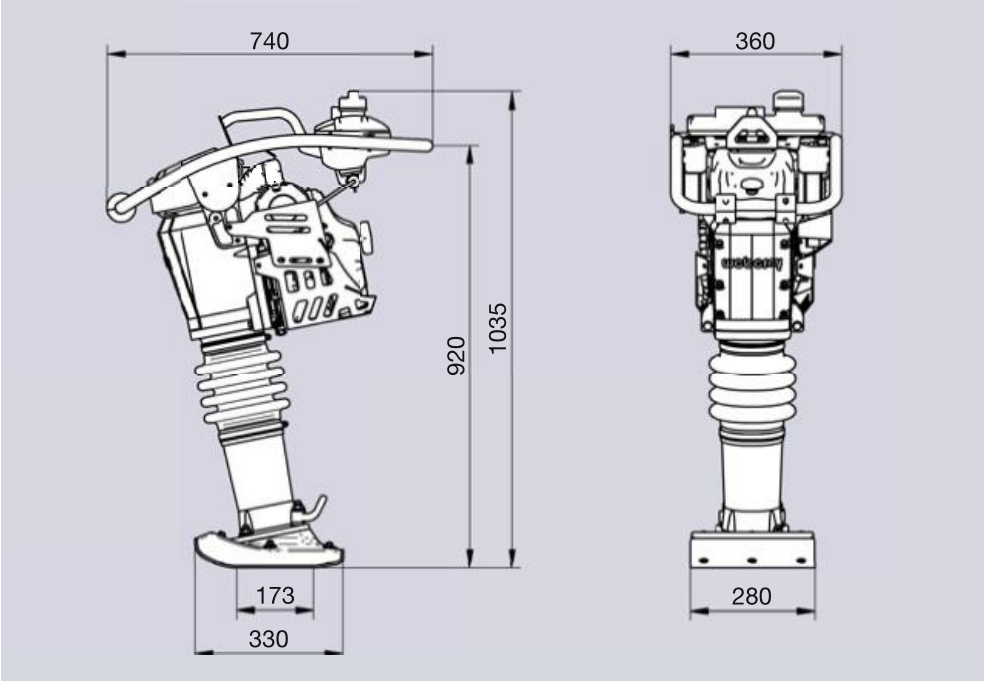

SRV 650

Abmessungen in mm.

Ihr Weber-mt Händler:

**Bau- & Industrietechnik**

Inh. Simone Sommer
Rauschwalder Str. 48 a
D-02826 Görlitz

Tel.: 0 35 81 / 31 88 40
Fax: 0 35 81 / 31 88 41
post@bau-industrietechnik.de
**www.bau-industrietechnik.de**

Sommer
Bau- & Industrietechnik
Baumaschinen
Technischer Handel
Schmierstoffgroßhandel
Flüssiggas & Technische Gase

Sommer

Bau- & Industrietechnik

## Baumaschinen & Geräte

Betonverdichter, Bodenverdichter
Diamanttechnik, Pumpen,
Minibagger, Raupendumper,
Verladeschienen

## Ersatzteilhandel

Gummiketten, Gummipads,
Laufwerksteile,
Löffel, Greifer und Zähne
Kfz- Ersatzteile

## Technischer Handel

Normteile / Schrauben
Muttern, Nieten, Dübel
Schwerlastanker, Keilriemen
Rohr- und Sanitärbefestigung
Klebstoffe, Dichtstoffe, Bauchemie
Schläuche, Armaturen
Schlauchschellen, Werkzeuge
Dichtungen

## Schmierstoffgroßhandel

Autoschmierstoffe
Industrieschmierstoffe
Sicherheitsschmierstoffe

## Flüssiggas & Technische Gase

Propangas, Kältemittel
Medizinische Gase, Schweißgase